Luminária LED HIGH BAY FUSION FB IP69K

AV LIGHT

5 ANOS	140 LM/W	IP69k	IK10	4000k	SALT SPRAY
Garantia	Eficiência	Grau de Proteção	Resistência a impacto	Temperatura de cor	Resistência a corrosão

CE UL SAA RoHS NSF

LUMINÁRIA LED HIGH BAY FUSION FB IP69K

A Luminária LED HIGH BAY FUSION FB IP69K proporciona uma iluminação LED altamente eficiente e é a solução ideal para aplicações em indústrias de processamento de alimentos e bebidas, áreas de saneamento em geral, processamento de grãos, ração animal, indústria farmacêutica, entre outras que exigem excelência em higiene e segurança, além de não possuir vidro na composição das lentes para evitar contaminação no processo.

Seu formato exclusivo, fabricação com material atóxico e certificação IP69K, garantem proteção e resistência à entrada de água em alta temperatura e pressão, além de lavagens químicas, o que reduz o acúmulo de resíduos, permitindo processos de limpeza mais práticos e precisos para ambientes mais seguros.

- LM80, ISTMT/TM21, NSF, IP69K, Salt Spray 500hrs

APLICAÇÕES:

- Indústrias alimentícias em geral
- Indústrias de bebidas
- Processamento de carnes e aves
- Processamento de grãos e açúcar
- Estoques e câmaras frias
- Indústrias farmacêuticas e químicas
- Processamento de ração animal
- Áreas de saneamento em geral

ESPECIFICAÇÕES:

CONSTRUTIVAS

CORPO:	ALUMÍNIO
REVESTIMENTO:	EPÓXI NA COR CINZA
LENTE:	POLICARBONATO
GRAU DE PROTEÇÃO:	IP69K
RESISTÊNCIA A IMPACTO:	IK10
TEMP. AMB. OPERAÇÃO:	-30°C A +50°C
INSTALAÇÃO:	TIPO PENDENTE COM OLHAL (INCLUSO), ELETRODUTO OU TETO COM SUPORTE (NÃO INCLUSO)

ELÉTRICAS E FOTOMÉTRICAS

VIDA ÚTIL:	L70 > 50.000HR
DIMERIZAÇÃO:	1-10V, DALI, SENSOR DE PRESENÇA (SOB CONSULTA)
FLUXO LUMINOSO:	14000LM A 28000LM
EFICIÊNCIA:	140LM/W
TEMPERATURA DE COR:	4000K (OPÇÕES SOB CONSULTA)
IRC:	≥ 70
ÓTICA:	90°
TENSÃO DE ALIMENTAÇÃO:	100-277VCA, 50-60HZ
FATOR DE POTÊNCIA:	>0.92
PROTETOR DE SURTO:	4KV
THD:	≤ 15%

CÓDIGO DE REFERÊNCIA

REFERÊNCIA	POTÊNCIA (W)	FLUXO LUMINOSO	EFICIÊNCIA (LUMENS/W)	IRC (RA)	TEMPERATURA DE COR (K)	DISTRIBUIÇÃO ÓTICA	TENSÃO DE ALIMENTAÇÃO
HB-FBAV100-090	100W	14000lm	140	>70	4000k	90°	100-277Vca
HB-FBAV150-090	150W	21000lm					
HB-FBAV200-090	200W	28000lm					

SUPORTES

Pendente Tipo Gancho

Pendente Tipo Olhal

Suporte de Teto Perfilado

DISTRIBUIÇÃO ÓTICA

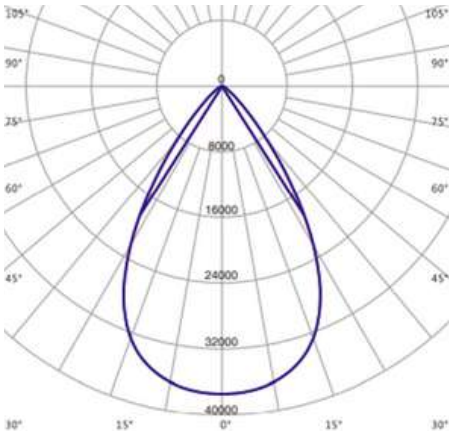

DIMENSÕES

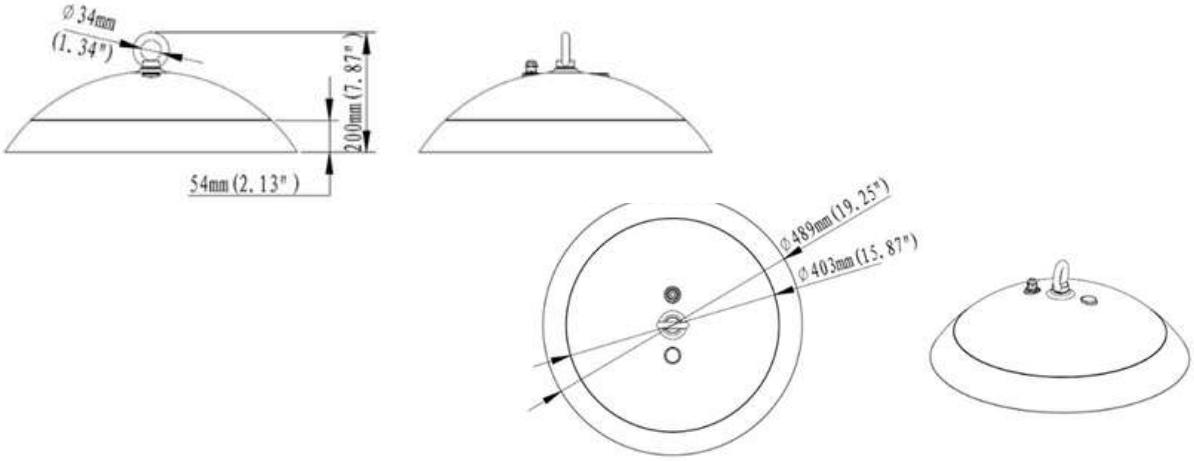

VERSÃO/MODELO	DIÂMETRO (D)	ALTURA (A)	PESO (KG)
100W/150W/200W	489mm	200mm	7,2kg

AVLIGHT BRASIL TECNOLOGIA LED LTDA
E-mail: vendas@avlight.com.br
Tel.: (55) 19-3113-4300

Dialight
Exclusive distributor and local assembling partner

Unidades:

Alameda Mercúrio, 225 | American Park Empresarial | Indaiatuba | SP | Brasil | CEP 13347-662

Rua Citilog, 333 | Aeroporto I Varginha | MG | Brasil | CEP 37031-090

Para mais informações sobre produtos Avlight e Dialight- Iluminação Led Definitiva, acesse: www.avlight.com.br ou aponte a câmera para o QR code ao lado.